

MOBILNÍ SBĚRNÉ MÍSTO

Efektivní řešení pro sběr odpadu

Mobilní sběrné místo představuje **moderní a flexibilní řešení pro efektivní sběr odpadu**, a to jako samostatná služba nebo jako doplněk k rozšíření stávajících služeb města. Nejde pouze o logistické řešení, ale o nástroj, který umožňuje samosprávě systematicky řídit dostupnost služeb a optimalizovat síť sběrné infrastruktury podle reálných potřeb obyvatel.

Samosprávě nabízí alternativu, která **kombinuje moderní přístup s vysokým komfortem třídění odpadu**. Služba přináší možnost odevzdávání odpadu přímo v jednotlivých částech města – **prakticky „téměř před dům“ obyvatel**. Obyvatelé již nemusejí převážet odpad do vzdáleného sběrného dvora – služba přijíždí přímo za nimi.

Mobilní kontejnerový systém **umožňuje sběr široké škály odpadu a zároveň může sloužit jako mobilní re-use centrum**. Samosprávě tak dává možnost rozšířit spektrum sbíraných složek bez nutnosti investice do nové stálé infrastruktury.

Tento koncept je **ideální i pro mikroregiony, řídce osídlené oblasti či menší samosprávy**, které nemají finanční prostředky, dostatečné kapacity nebo prostor pro provozování sběrného dvora. Zároveň představuje **efektivní řešení tam, kde je cílem zvyšovat dostupnost služeb při zachování kontrolovatelných provozních nákladů**.

VÝHODY MOBILNÍHO SBĚRNÉHO MÍSTA

ROZŠÍŘENÍ INFRASTRUKTURY SBĚRU

Mobilní sběrné místo rozšiřuje služby sběrného dvora do vzdálených i nově vznikajících částí samospráv. Umožňuje flexibilně reagovat na rozvoj území a demografické změny bez nutnosti budování nové pevné provozovny.

ZPŘÍSTUPNĚNÍ SLUŽEB SBĚRNÉHO DVORA

Zpřístupňuje a doplňuje služby sběrných dvorů v menších samosprávách či řídce osídlených oblastech. Díky mobilnímu řešení se služba dostává přímo do jednotlivých lokalit a zvyšuje komfort pro obyvatele.

SBĚR SPECIFICKÝCH DRUHŮ ODPADU

Mobilní řešení motivuje občany třídit i specifické druhy odpadu, jako je drobný elektroodpad, nebezpečný odpad a další složky. Přispívá tak ke snižování podílu těchto složek ve směsném komunálním odpadu a ke zlepšování výsledků třídění samosprávy.

JEDNODUCHÁ OBSLUHA

Provoz mobilního sběrného místa zajišťuje obsluha a řidič vozidla s hákovým nosičem kontejnerů. Díky jednoduché organizaci výjezdů může samospráva efektivně plánovat provoz a optimalizovat personální i provozní náklady v rámci celého systému odpadového hospodářství.

MOBILNÍ RE-USE POINT

Vyčlenění prostoru v kontejneru umožňuje odevzdání nepotřebných, ale stále použitelných předmětů k dalšímu využití a ke snížení množství odpadu. Podporuje principy předcházení vzniku odpadu a rozvíjí cirkulární přístup v rámci místního systému odpadového hospodářství.

ELIMINACE ČERNÝCH SKLÁDEK

Díky zkrácení donáškových vzdáleností a vyšší dostupnosti služeb snižuje mobilní sběr riziko nelegálního ukládání odpadu v okolí samospráv. Vyšší dostupnost služeb znamená menší bariéry pro legální odevzdávání odpadu a nižší náklady samosprávy na řešení následků černých skládek.





DOPAD NA EKONOMIKU SAMOSPRÁVY

Mobilní sběrné místo pomáhá samosprávě aktivně řídit náklady namísto jejich navyšování.

- **Omezuje výdaje spojené s řešením černých skládek.**
- **Snižuje podíl problematických složek ve směsném odpadu.**
- **Umožňuje rozšířit služby bez kapitálově náročné investice do nové stavby.**
- **Přináší flexibilitu – samospráva hradí provoz podle skutečné potřeby, nikoli za nevyužitou kapacitu.**

V době rostoucích nákladů na odpadové hospodářství představuje flexibilní infrastruktura jeden z klíčových nástrojů stabilizace rozpočtu.

PARAMETRY KONTEJNERU

Délka:	7 m
Šířka:	2,55 m
Výška:	2,61 m
Výška háku:	1,57 m
Hmotnost kontejneru:	4 296 kg
Počet sbíraných druhů odpadů:	individuálně 6–12 druhů odpadu

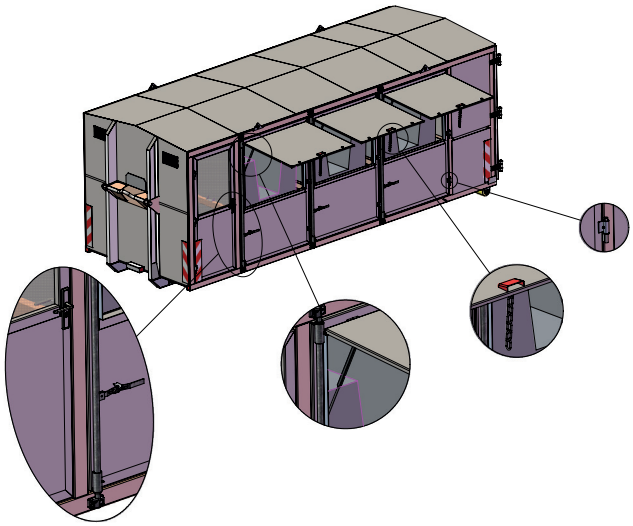

DIGITALIZACE PROVOZU

Mobilní sběrné místo lze propojit s evidenčním systémem JRK DIGITAL.

V kombinaci s mobilním terminálem a plošinovou váhou může samospráva evidovat odevzdané odpady obdobně jako na klasickém sběrném dvoře.

Systém umožňuje:

- kontrolu oprávněnosti využití služby,
- nastavení limitů pro domácnosti,
- evidenci odevzdaných odpadů,
- statistiku a analytiku pro řízení systému.

Díky digitalizaci má samospráva přehled o využívání služby a může mobilní sběr efektivně plánovat i vyhodnocovat.



ZVAŽUJETE ROZŠÍŘENÍ SLUŽEB SBĚRNÉHO DVORA NEBO HLEDÁTE EFEKTIVNÍ ŘEŠENÍ PRO ODLOUČENÉ ČÁSTI SAMOSPRÁVY?

Rádi s vámi projdeme možnosti nasazení mobilního sběrného dvora na vašem území – včetně návrhu provozního modelu a ekonomického vyhodnocení.

JRK Česká republika s.r.o.
Bolzanova 1
110 00 Praha 1

www.meneodpadu.cz
info@meneodpadu.cz

JRK Česká republika